НПО АГРОСТРОЙСЕРВИС
очистные сооружения и градирни

КОНТАКТНЫЕ ДАННЫЕ

ФИО:

Организация, должность:

Телефон:

E-mail:

Доп. информация:

ОПРОСНЫЙ ЛИСТ

для заказа комплектной канализационной насосной станции

Объект/Климатический район

Рабочая схема

Количество рабочих насосов Резервных насосов

Категория насосных станций
- (•) 1 категория
- ( ) 2 категория
- ( ) 3 категория

Тип исполнения: ( ) горизонтальный (•) вертикальный

НАИМЕНОВАНИЕ:

1. Вентиляция
2. Крышка
3. Резервуар
4. Водонепроницаемая перегородка
5. Сороудерживающий подъемный контейнер
6. Погружной насос
7. Задвижка
8. Обратный клапан
9. Днище

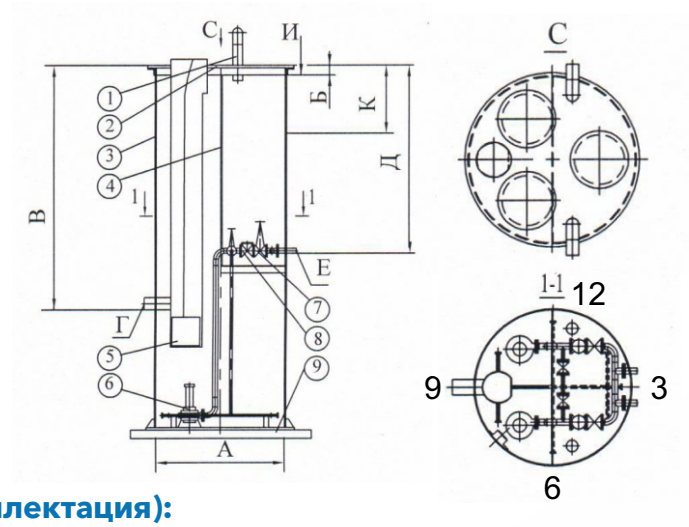

Дополнительное оборудование (комплектация):

Павильон для КНС ☐

Теплоизоляция ☐

Грузоподъемный механизм (•) автоматический ( ) ручной

Мы чистим планету!

ООО "НПО АГРОСТРОЙСЕРВИС"
тел.: 8(8313) 34-75-40, acs@acs-nnov.ru,
www.acs-nnov.ru

НПО АГРОСТРОЙСЕРВИС
очистные сооружения и градирни

ОСНОВНЫЕ ДАННЫЕ:

Наименование	Размер
А - диаметр резервуара	
Б - расстояние от уровня земли до верхней кромки резервуара	
В - глубина подводящего коллектора	
- направление подводящего кол-ра	
Г - диаметр подводящего коллектора	
Д - глубина напорного коллектора	
Е - диаметр напорного коллектора	
- направление напорного кол-ра	
И - уровень земли	
К - уровень грунтовых вод	

ДАННЫЕ ДЛЯ ВЫБОРА НАСОСОВ:

Тип стоков

- ○ хозяйственно-бытовые
- ○ производственные
- ○ ливневые
- ◉ другое

Количество поступающих стоков в максимальный час:

Q_{max} = ____ $м^3/ч$

$Q_{ср}$ = ____ $м^3/ч$

$Q_{ср}$ = ____ $м^3/сут$

pH стоков	
Температура стоков, С	
Концентрация взвешенных веществ, мг/л	
Требуемая производительность КНС, $м^3/ч$	
Требуемый напор, м	

Основные требования:

Мы чистим планету!

ООО "НПО АГРОСТРОЙСЕРВИС"
тел.: 8(8313) 34-75-40, acs@acs-nnov.ru,
www.acs-nnov.ru