22.29.29.190

ООО «НПО «АГРОСТРОЙСЕРВИС»
Россия, 606425, Нижегородская обл.
Балахнинский р-он, п.г.т. Гидроторф,
ул. Административная, д.16, литер А1, пом.18
Тел./факс (8313) 34-75-40

КОРПУС ВЕНТИЛЯТОРА
КВ 70/8

ПАСПОРТ № _____

1. Основные сведения об изделии и технические данные

Корпус вентилятора ТУ 2296-015-47539491-2000 предназначен для улучшения аэродинамических характеристик воздушного потока на выходе из градирни и защиты лопастей вентилятора градирни от внешних физических воздействий.

Корпус вентилятора в соответствии с рисунком 1 состоит из отдельных секторов, каждый из которых представляет собой законченную конструкцию из стеклопластика.

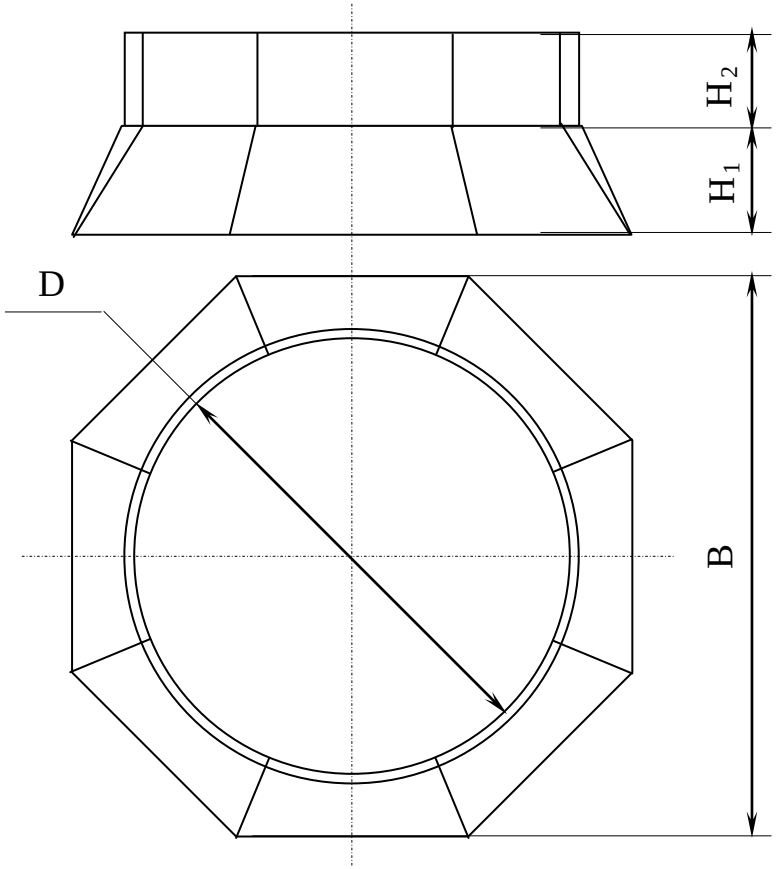

Рисунок 1

Таблица 1 - Основные параметры

Тип корпуса вентилятора	**B, мм**	**H_1, мм**	**H_2, мм**	**D, мм**	**Масса, кг**
КВ 70/8	8000	1150	990	7050	730*

***-** масса дана без учета веса установочного кольца

- масса установочного кольца – 360 кг.

2. Комплектность

№ п/п	**Наименование**	**Количество, шт.**
		КВ 70/8
1	Паспорт	1
2	Сектор корпуса вентилятора	8
3	Болт М10х50	72
4	Гайка М10 (Гайка Din)	144 (72)
5	Шайба d10	144
Опорное кольцо (поставляется по желанию заказчика)		
6	Сегмент опорного кольца	8
7	Болт М12х40	80
8	Гайка М12	80
9	Шайба d12	160
Крепление опорного кольца к корпусу		
10	Болт М12х50	56
11	Гайка М12	56
12	Шайба d12	112

3. Монтаж

3.1 Собрать опорное кольцо (поставляется отдельно от корпуса вентилятора по желанию заказчика). Для этого разместить сегменты опорного кольца (1) в соответствии с рисунком 2 на каркасе градирни вдоль периметра монтажного проема под вентилятор и соединить их между собой по торцам при помощи болтовых соединений (2);

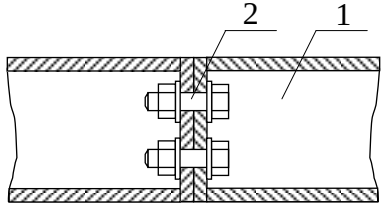

Рисунок 2

3.2 Прикрепить опорное кольцо (1) в соответствии с рисунком 3 к ригелям каркаса (2) градирни при помощи резьбовых соединений (3).

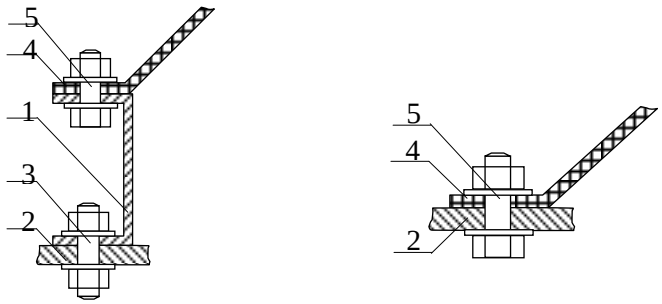

а) С опорным кольцом б) Без опорного кольца

Рисунок 3

3.3 Смонтировать корпус вентилятора на опорном кольце (1), или (при его отсутствии) на ригелях каркаса (2)(соблюдая соответствие номеров стыков секторов), при этом, монтажные отверстия делаются по месту расположения отверстий на опорном кольце или ригелях каркаса. Сектора корпуса вентилятора рекомендуется скреплять попарно при помощи болтовых соединений. Соединенные попарно сектора разместить на опорном кольце (1) или на ригелях каркаса (2) и соединить между собой. Закрепить опорный фланец (4) корпуса вентилятора на опорном кольце (1) или на ригелях каркаса (2) при помощи болтовых соединений (5).

3.4 В случае отсутствия отверстий для болтовых соединений, допускается соединение установочного кольца корпуса вентилятора с опорным кольцом каркаса конфузора или опорных ригелей каркаса градирни на сварке.

4. Заметки по эксплуатации и хранению

4.1 Условия хранения должны обеспечивать защиту корпуса вентилятора от механических повреждений и деформаций. Запрещается хранение корпуса вентилятора вблизи источников нагрева.

4.2 В процессе эксплуатации корпуса вентилятора

ЗАПРЕЩАЕТСЯ:

- подвергать элементы корпуса вентилятора ударным механическим воздействиям;
- удалять снег и лед с поверхности корпуса вентилятора механическим способом.

5. Гарантии изготовителя

Изготовитель гарантирует соответствие корпуса вентилятора требованиям действующей технической документации в течение 12 месяцев с начала эксплуатации при соблюдении потребителем условий транспортирования, хранения, монтажа и эксплуатации, но не более 18 месяцев со дня изготовления.

6. Свидетельство о приемке

Корпус вентилятора КВ 70/8

№ _____ изготовлен и принят в соответствии с обязательными требованиями государственных стандартов, действующей технической документацией и признан годным для эксплуатации.

ОТК

_____ _____

личная подпись расшифровка подписи

_____

год, месяц, число